cybex PLATINUM

www.cybex-online.com

CY_170_0771_A0315

cybex PLATINUM

PRIAM
FRAME

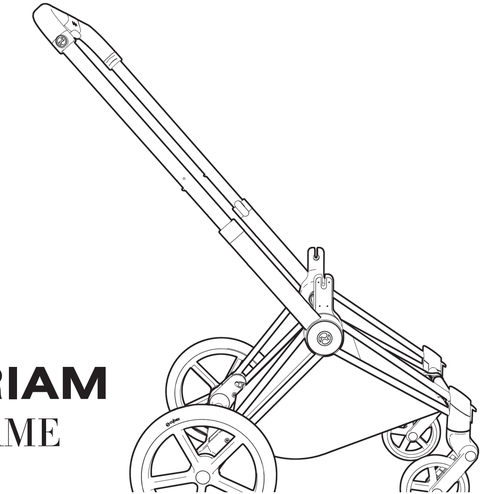

cybex-online.com/priam

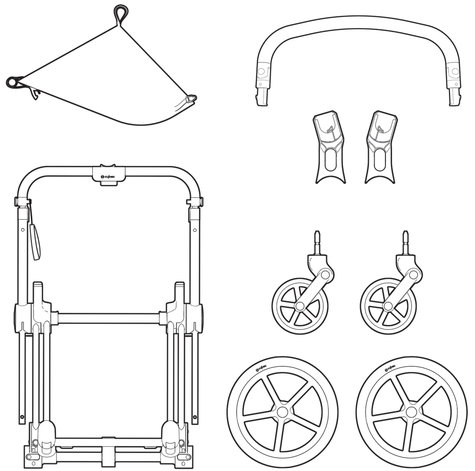

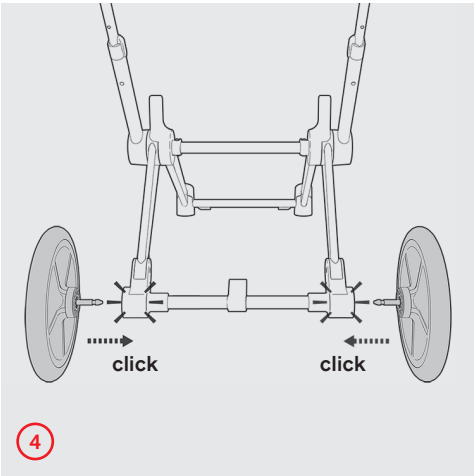
click
click
4

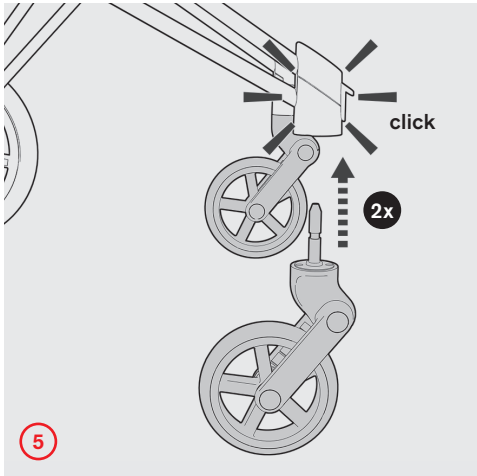
click
2x
5

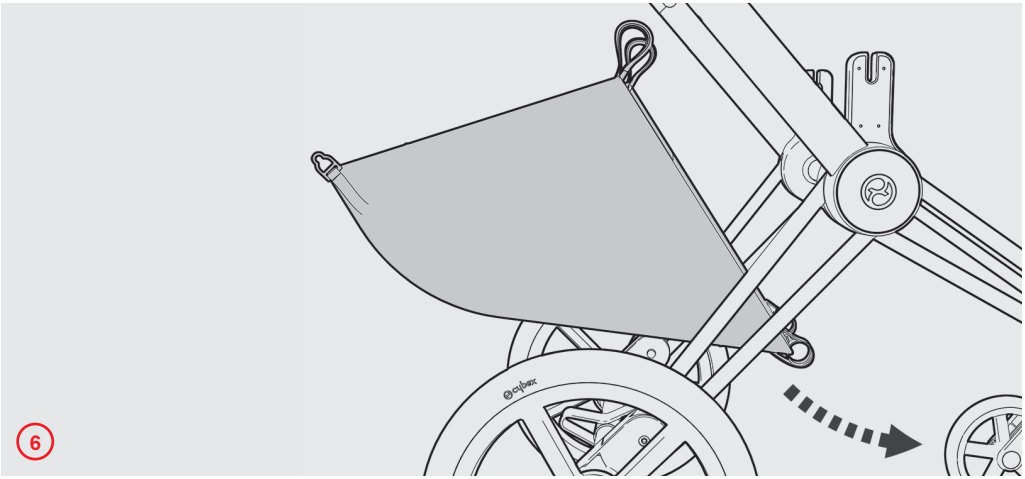
6

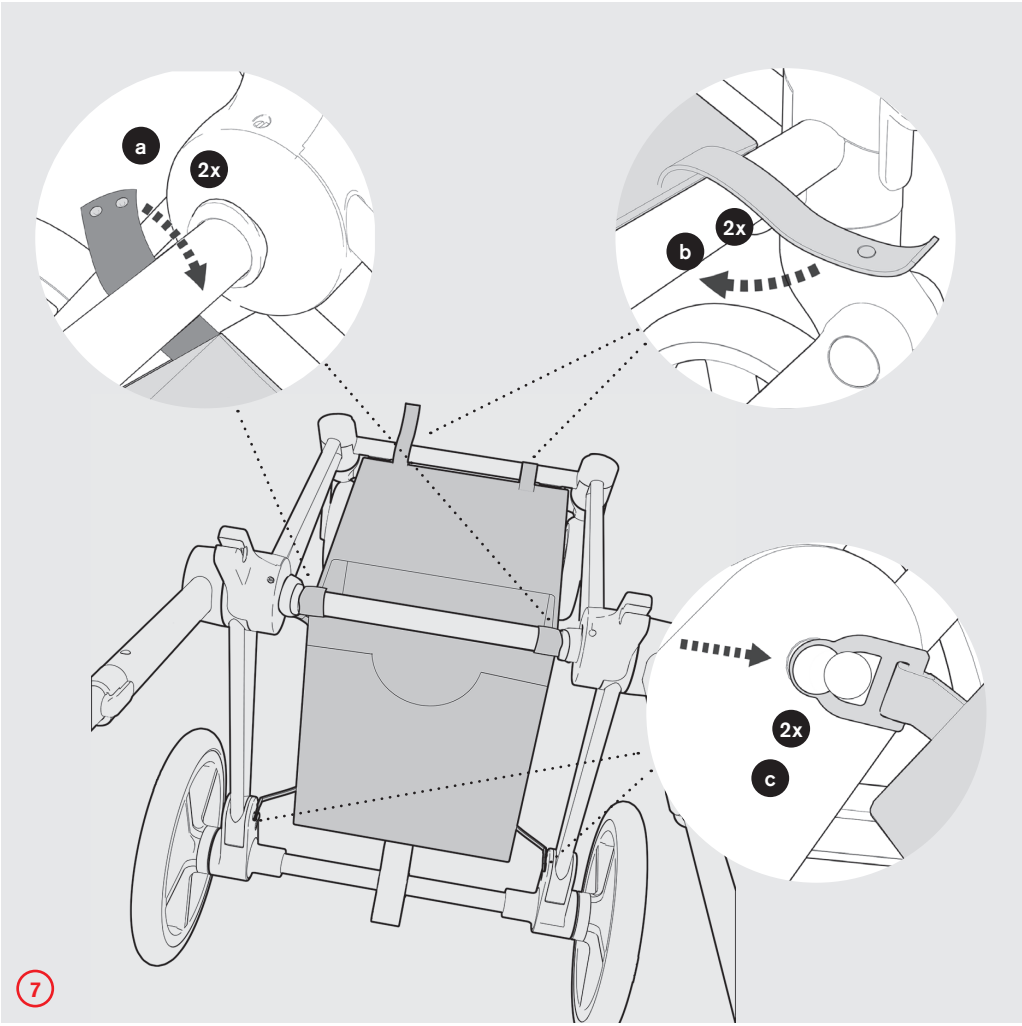
a
2x
2x
b
2x
c
7

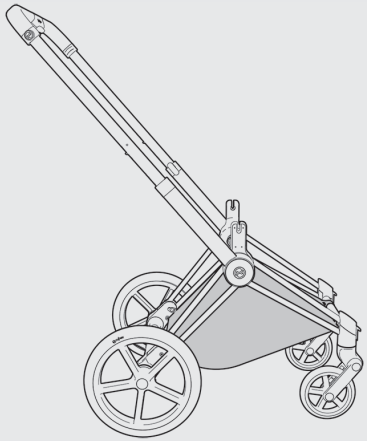

8

PRIAM
CARRY COT

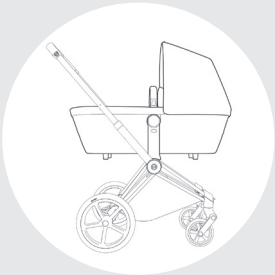

PRIAM
2-in-1 UNIT

PRIAM
LUX SEAT

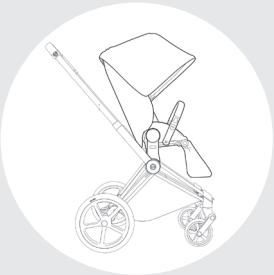

9

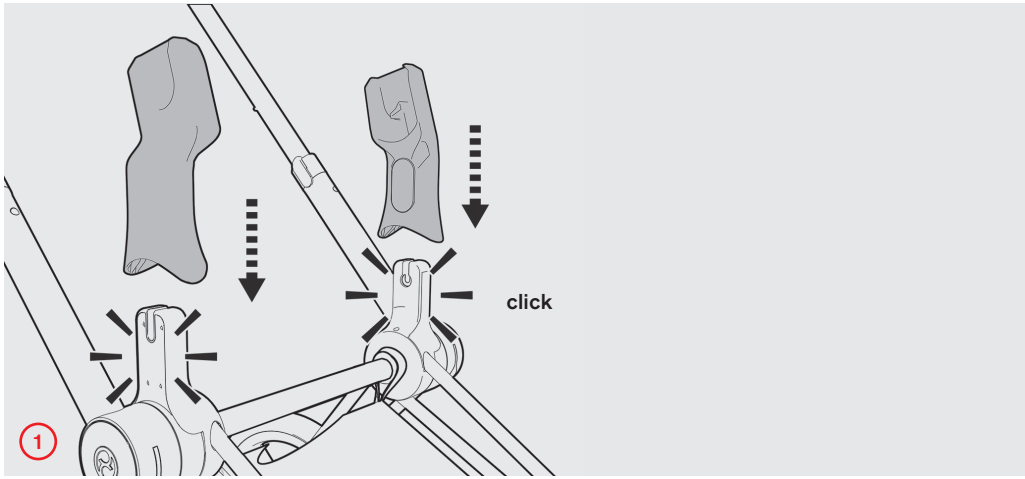
click
1

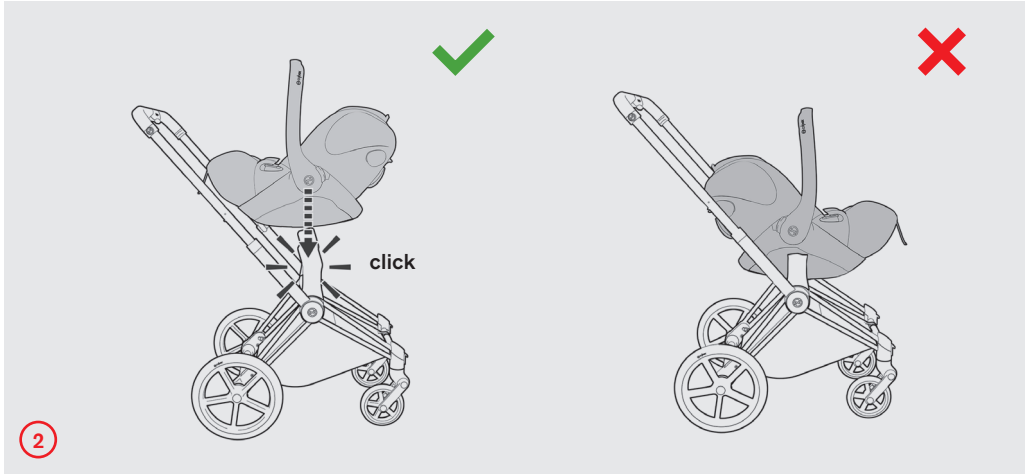
click
2

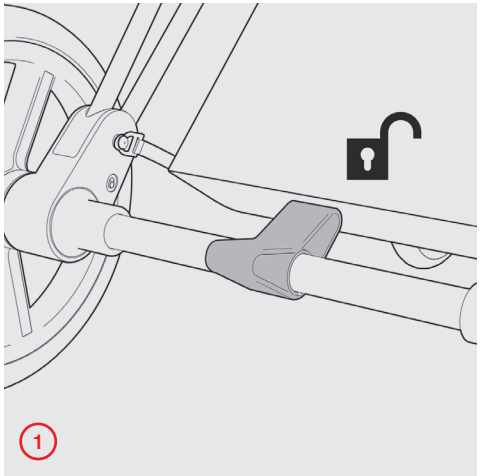
1

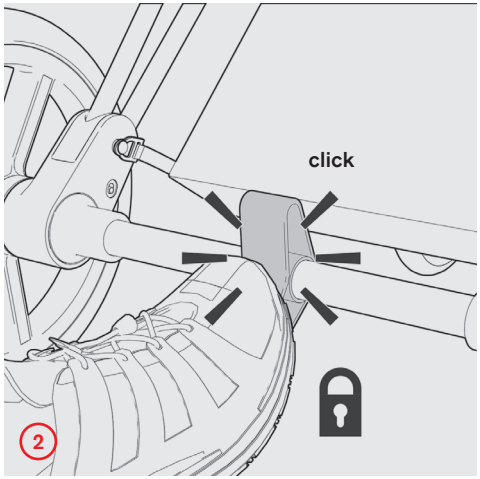
click
2

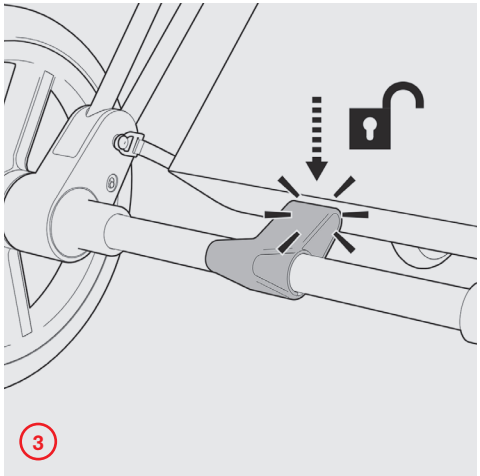
3

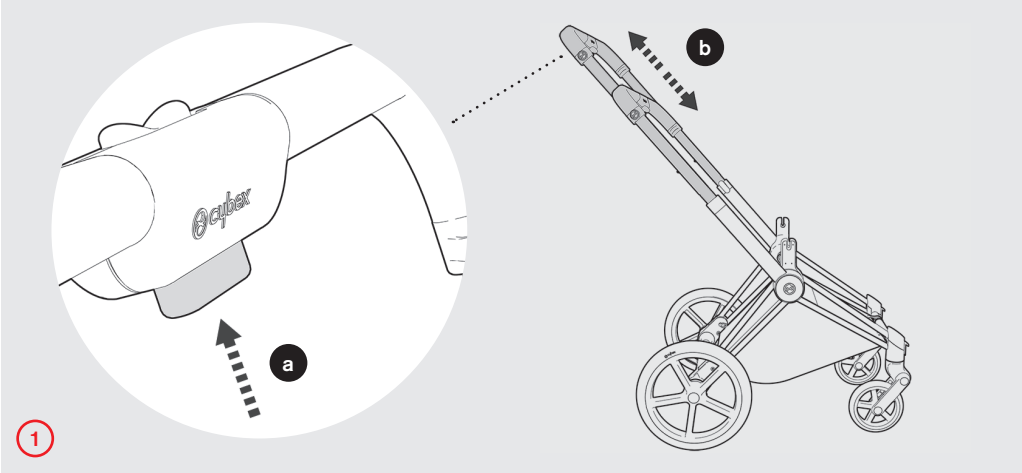
a
b
1

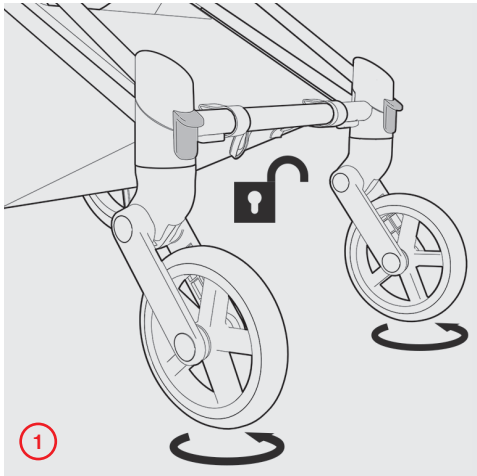
1

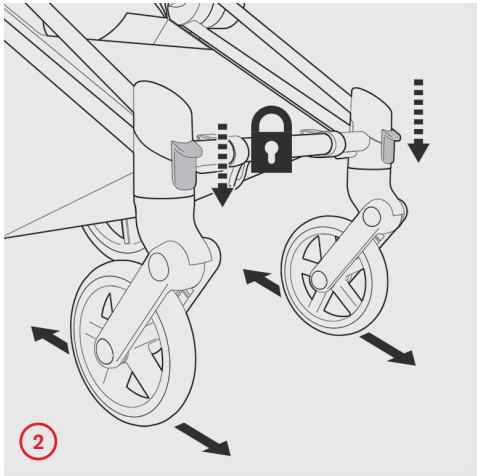
2

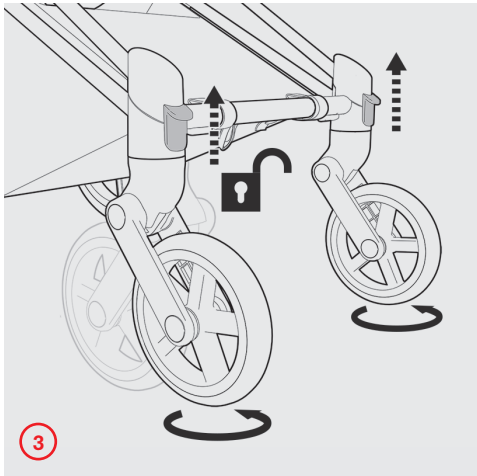
3

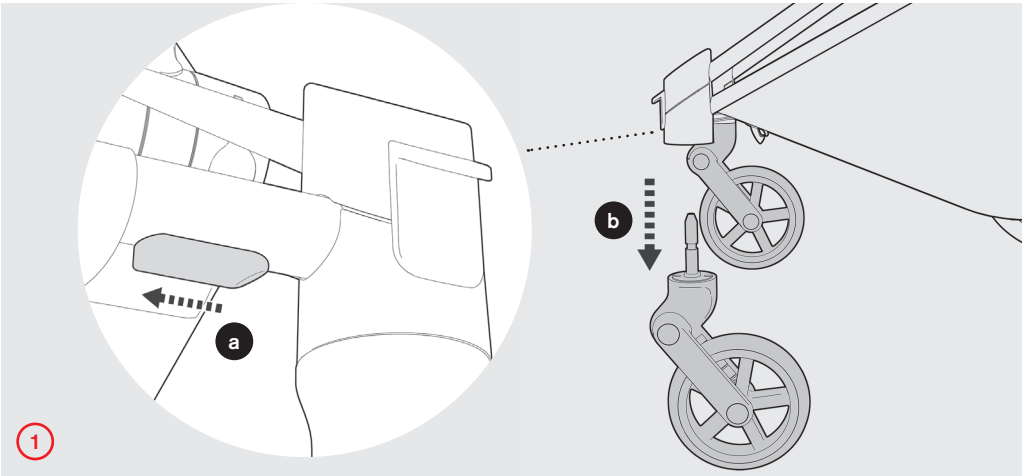
a
b
1

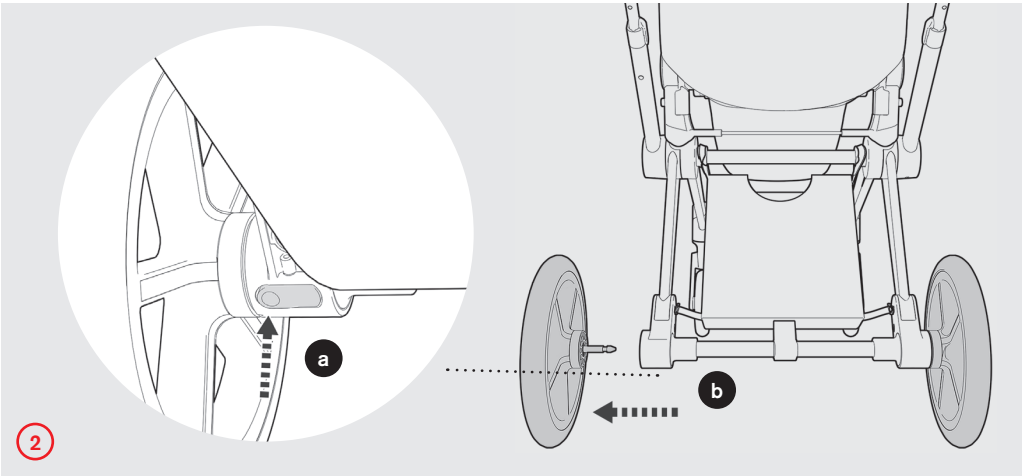
a
b
2

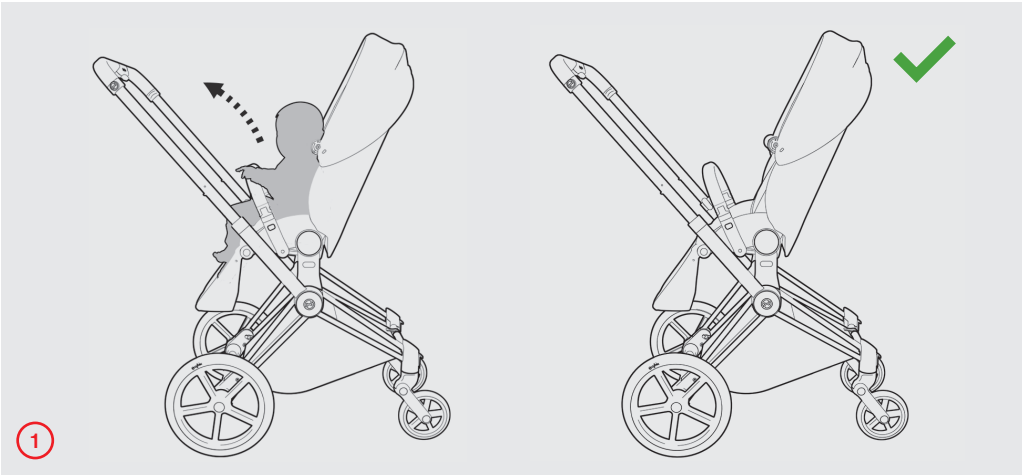
1

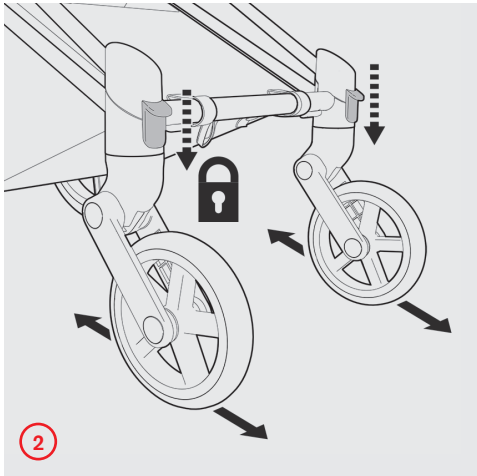
2

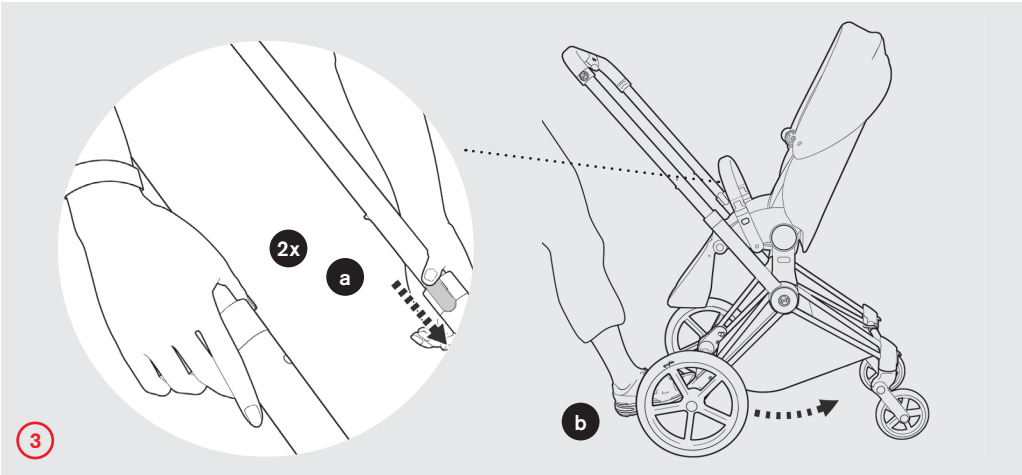
2x
a
b
3

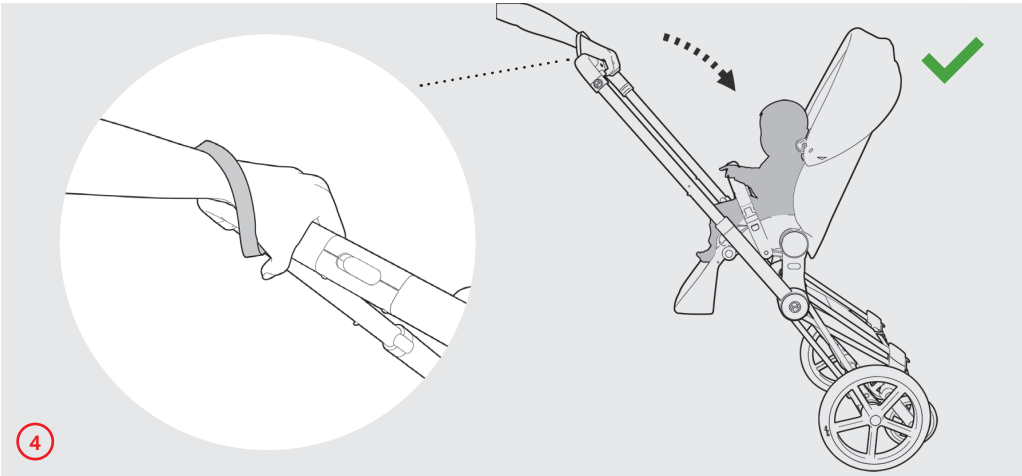
4

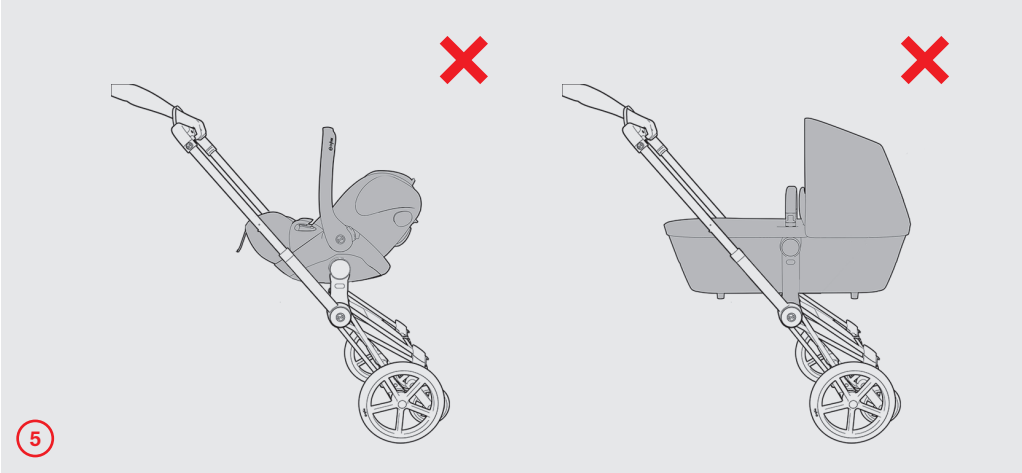
5

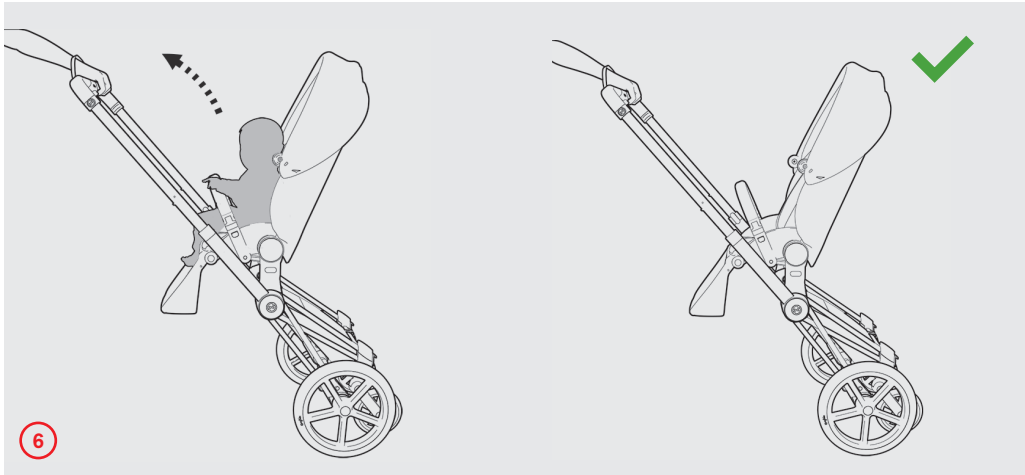
6

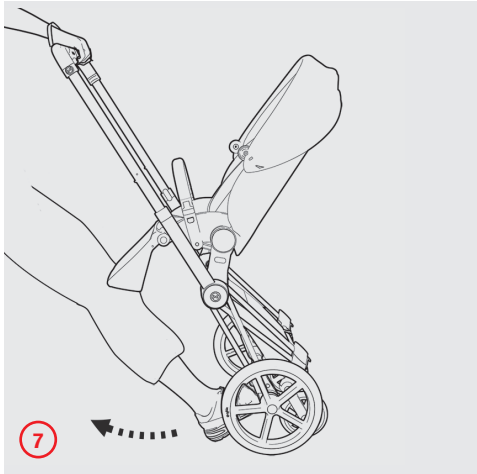
7

8

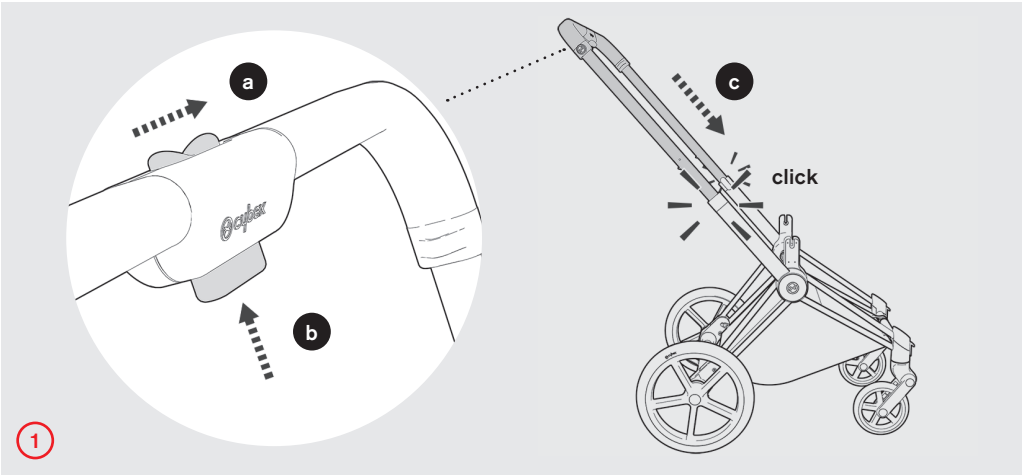
a
b
c
click
1

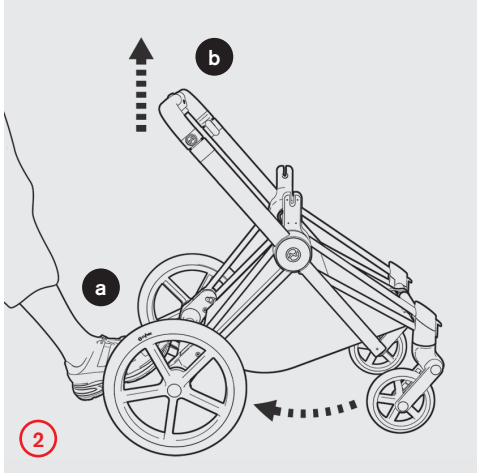
b
a
2

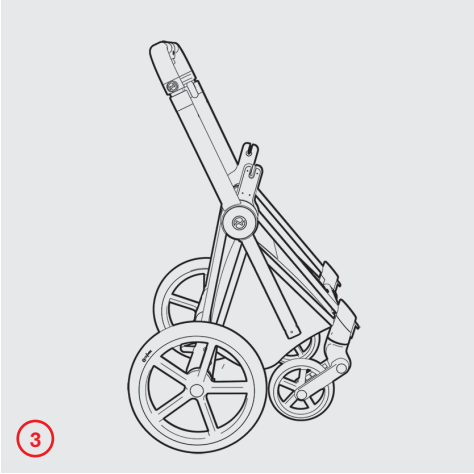
3

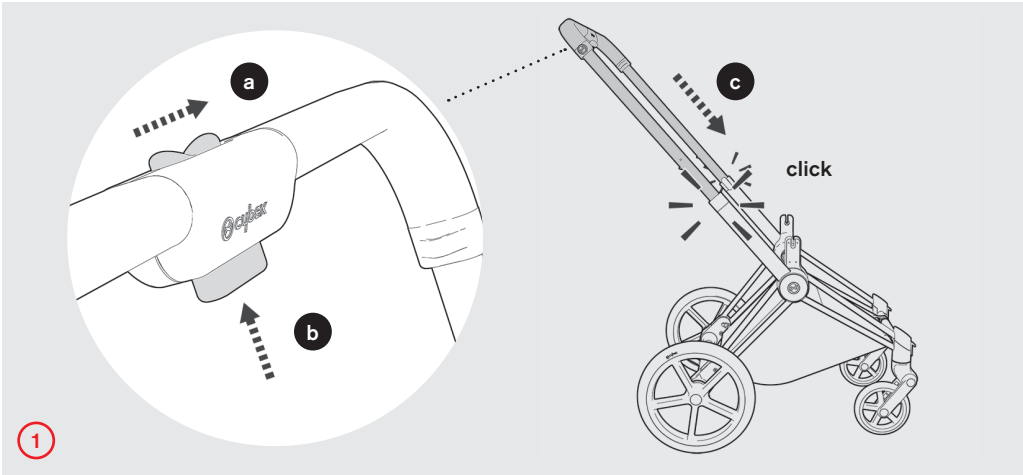
a
b
c
click
1

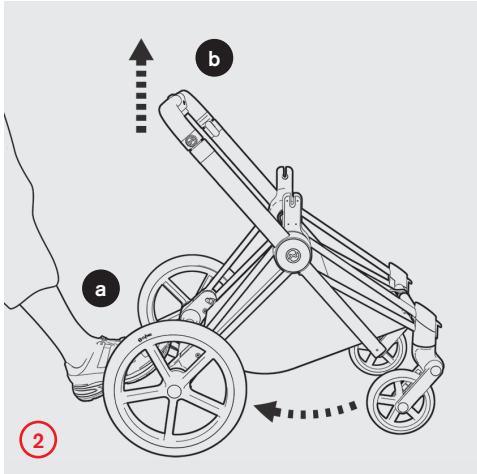
b
a
2

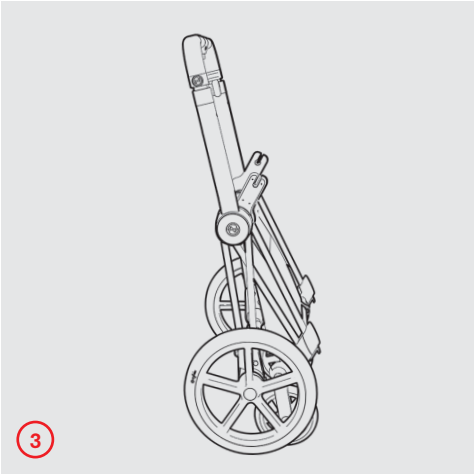
3

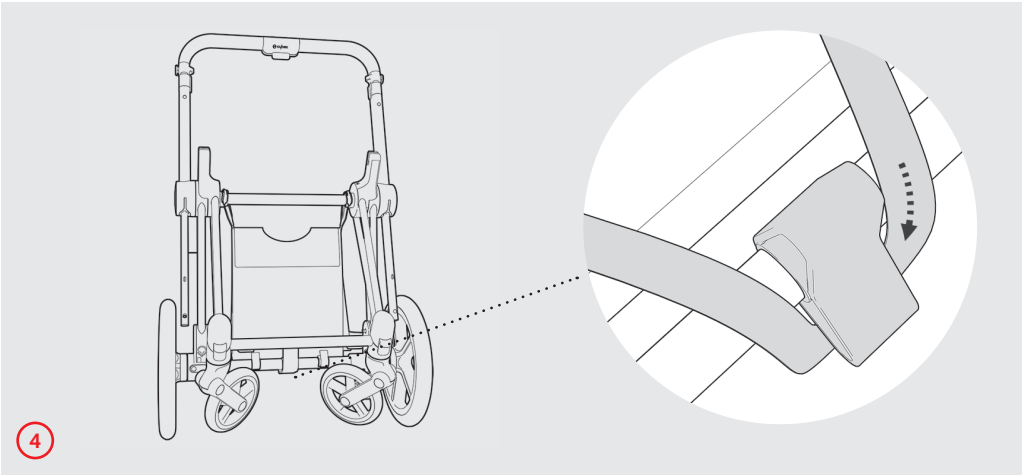
4

ДОБРО ПОЖАЛОВАТЬ

CYBEX PRIAM

Индивидуализированная мобильность

Требования к коляскам и системам для путешествий разнообразны как сама жизнь, потому что когда вы на улице с детьми, не все идет по плану. PRIAM - это идеальный компаньон, потому что коляска соответствует всем требованиям с самого начала. Младенец или новорожденный, сидение Lux или Light - вы найдете необходимую комплектацию на каждый возраст и для любых потребностей. Неважно какой выбор вы сделаете, и не важно поменяется ли он - все идеально подойдет к классическому и легкому шасси.

RU

Подготовка рамы 4

Подсоединение адаптора автокресла 8

Использование тормоза 9

Регулировка руля 10

Использование поворотных замков 11

Отсоединение колес 12

Режим «Два колеса» (с сидением) 13

Свободно-стоящая позиция 17

Компактное складывание 18

90

RU

A. **Руль**

B. **Регулировка руля**

C. **Петля для наручного ремешка (обе стороны)**

D. **Опустите кнопку для режима «Два колеса» (обе стороны)**

E. **Адаптер сидения / люльки**

F. **Поворотный замок переднего колеса (обе стороны)**

G. **Корзинка для покупок**

H. **Передние колеса**

I. **Задние колеса**

J. **Ножной тормоз**

K. **Точка подключения. Подстаканник**

L. **Бампер**

M. **Адаптер автокресла для малыша**

ВАЖНАЯ ИНФОРМАЦИЯ

RU

общая информация

CYBEX PRIAM создан для того, чтобы обеспечить максимум комфорта для вашего ребенка, а также данный продукт может поставляться либо с Люлькой PRIAM, либо с Сидением PRIAM Lux, которые также подходят новорожденным. Если у вас есть Сидение PRIAM Lux, используйте его в откинутом положении, пока ваш ребенок не научится самостоятельно сидеть или подтягиваться.

Этот продукт соответствует и был сертифицирован по стандарту EN 1888:2012.

Важно!

Сохранять на протяжении дальнейшего использования

Внимательно прочтите инструкции перед использованием, сохраняйте на протяжении использования.

⚠ ОСТОРОЖНО

- Никогда не оставляйте вашего ребенка без присмотра.
- Всегда используйте систему ограничений.
- Не разрешайте ребенку играть с этим продуктом.
- Данный продукт не предназначен для бега или катания на коньках.
- Перед использованием убедитесь, что все блокирующие устройства исправны.
- Чтобы избежать травм, убедитесь, что ваш ребенок не находится в непосредственной близости, когда вы складываете/раскладываете коляску.
- Перед использованием проверяйте надежность крепления шасси к сидению или автокреслу.

Инструкции по безопасности

Это продукт был разработан для переноски ребенка весом 17 кг и корзины для покупок, заполненной до 5 кг. Всегда активируйте тормоз, перед тем как вы помещаете ребенка в коляску либо, когда вынимаете его.

ВАЖНАЯ ИНФОРМАЦИЯ

- Не опирайтесь и не прикладывайте нагрузку к рулю и/или другим частям коляски (кроме подстаканника), так как это влияет на ее устойчивость.
- Никогда не поднимайтесь или спускайтесь по лестнице или эскалатору (или используя другие виды транспорта) с ребенком внутри коляски.
- Соблюдайте особую осторожность при движении вверх или вниз по тротуару или других неровных поверхностях.
- При использовании Детского автокресла CYBEX с Коляской CYBEX PRIAM, автомобиль не заменяет колыбель или кровать. Если ваш ребенок хочет спать, он должен быть помещен в подходящую коляску, кроватку или кровать.
- Этот продукт предназначен только для использования одним ребенком в кресле или люльке и вторым ребенком на Ступеньке CYBEX.
- Ступенька для старшего ребенка CYBEX предназначена для детей весом до 20 кг и используется только с Коляской CYBEX PRIAM. Обратитесь к инструкции по использованию Ступеньки для старшего ребенка CYBEX.
- Максимальный вес содержимого корзинки для покупок - 5 кг.
- Максимальный вес содержимого Подстаканника CYBEX - 0.5 кг.
- Максимальный вес содержимого сумки для детских вещей - 2 кг.
- Регулярно проверяйте свой продукт CYBEX PRIAM на наличие каких-либо повреждений и обращайтесь к инструкции по Техническому обслуживанию и Чистке на странице 23.
- Используйте только оригинальные аксессуары CYBEX PRIAM.
- Не использовать, если одна из частей продукта сломана, порвана или утеряна.
- Используйте только оригинальные запчасти CYBEX. Небезопасно использовать детали не являющиеся комплектующими CYBEX.

ВАЖНАЯ ИНФОРМАЦИЯ

RU

Эксплуатация

Пользователь несет ответственность за регулярный уход за коляской. Все соединительные детали должны быть туго и надежно загручены. Очень важно, чтобы все замки и поворотные механизмы регулярно смазывались спреем Teflon (сухая смазка). I Важно: тормоза, колеса, шины не должны быть повреждены во время использования. . Регулярно проверяйте состояние колес, и в случае порчи, незамедлительно произведите ремонт или замену.
Вы так же можете обрабатывать движущиеся детали тефлоновым спреем (сухой смазкой). После использования тефлонового спрея, вытрете поверхность мягкой тканью (тряпкой). Трубы каркаса, соединенные с фиксирующим механизмом и механизмом поворота, также следует регулярно чистить спреем. Эти действия гарантируют длительное и беспроблемное использование коляски. Не вносите изменений в продукт. Если у вас возникли какие-либо жалобы, проблемы с продуктом, обратитесь к вашему дистрибьютору. Технические услуги должны предоставляться каждые 24 месяца. Используйте только оригинальные запчасти CYBEX. Небезопасно использовать детали не являющиеся комплектующими CYBEX.

ВАЖНАЯ ИНФОРМАЦИЯ

Чистка

Не используйте абразивы для очистки рамы! Используйте влажную ткань и мягкое моющее средство и тщательно высушите.
Если на коляску попадет соленая вода, пожалуйста, промойте ее пресной водой как можно скорее.
Ткань чехла подлежит машинной стирке при макс. температуре 30° C в режиме деликатной стирки. Козырек можно стирать вручную, с помощью мягкого моющего средства, при 30° C.
Пожалуйста, сверьтесь с этикеткой. Не сушите в стиральной машине. Дайте чехлам полностью высохнуть перед повторной установкой. Все ткани CYBEX протестированы, но, если коляска сильно намокнет, вода может проникнуть в подкладку и оставить пятна от воды на обивке. Мы советуем вам использовать дождевик, чтобы избежать этого. Если коляска мокрая, оставьте ее сохнуть в разложенном виде. Если коляска мокрая, оставьте ее сохнуть с открытым козырьком.
Не храните коляску во влажном помещении, так как это приводит к образованию плесени. Обратите внимание! Пожалуйста, постирайте отдельно чехол, перед тем как использовать его впервые. Не сушите в стиральной машине, не подвергайте воздействию прямых солнечных лучей при сушке! Не гладить!

RU

ВАЖНАЯ ИНФОРМАЦИЯ

RU

Гарантия

Следующая гарантия распространяется исключительно в стране, где этот продукт был изначально продан продавцом клиенту. Гарантия распространяется на все дефекты изготовления и материалов, существующих на дату покупки или появляющихся в срок от двух (2) лет с даты покупки у продавца, который изначально продал продукт (гарантия производителя). В случае появления дефектов, мы – по своему усмотрению – либо безвозмездно отремонтируем товар, либо заменим его идентичным продуктом. Для получения подобной гарантии необходимо купить продукт в магазине или заказать его в нем, а также представить документ, подтверждающий факт покупки (товарный чек или накладная), который содержит дату покупки, местонахождение продавца и наименование данного продукта. Данная гарантия не распространяется на случаи, когда продукт был приобретен или доставлен производителю или любому другому лицу, кроме продавца, который продал этот продукт клиенту. Пожалуйста, убедитесь, что продукт цел и не имеет заводских дефектов, в день приобретения или, что продукт был приобретен в интернете или интернет-магазине, сразу же после получения. В случае присутствия дефекта, использование продукта должно быть прекращено. Сам же продукт должен быть возвращен продавцу. Согласно гарантии, продукт должен быть возвращен чистым и целым. Прежде чем обращаться в магазине, пожалуйста, прочитайте эту инструкцию по эксплуатации. Эта гарантия не распространяется на повреждения, вызванные неправильным использованием, влиянием окружающей среды (воды, огня, дорожно-транспортных происшествий и т.д.) или обычным износом.
Данная гарантия действительна только в том случае, если продукт всегда использовался в соответствии с инструкциями по эксплуатации, предусмотренными в данном руководстве, если какие-либо или все модификации и услуги были предоставлены уполномоченными лицами, и если были использованы оригинальные детали и аксессуары.
Данная гарантия не исключает, ограничивает или иным образом влияет на установленные законом права потребителя.

ВАЖНАЯ ИНФОРМАЦИЯ

контакты

CYBEX GMBH
улица Ридингер 18
95448 Байройт / Германия
Тел. +49 921 78511-0
Факс +49 921 78511-999

утилизация

Не забывайте правильно утилизировать данный продукт.
Утилизация отходов различна в каждой стране. Пожалуйста, свяжитесь с вашим местным управлением по вывозу отходов, чтобы убедиться, что вы предпринимаете правильные шаги, чтобы избавиться от продукта. Всегда следуйте правилам утилизации вашей страны.

RU
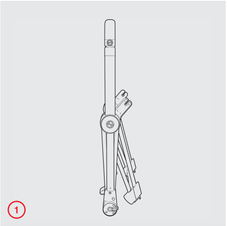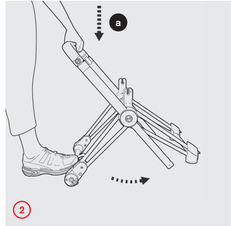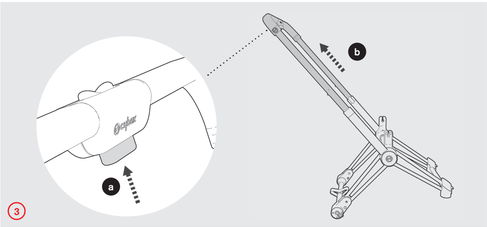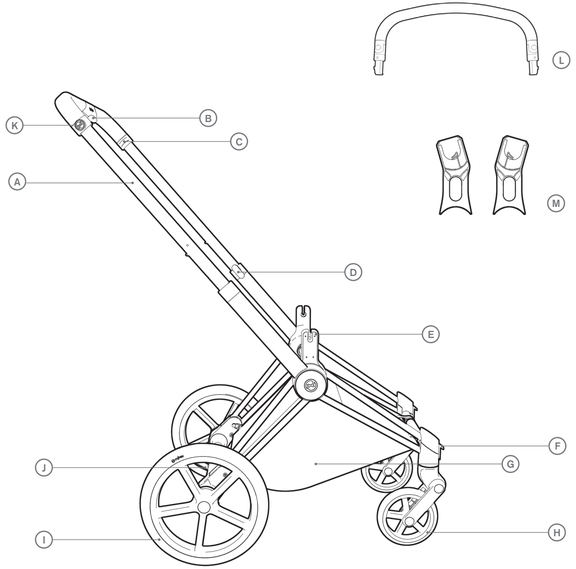
EN	20
UA	26
EE	34
LV	42
LT	50
RU	58
KR	66
TR	74
AR	82